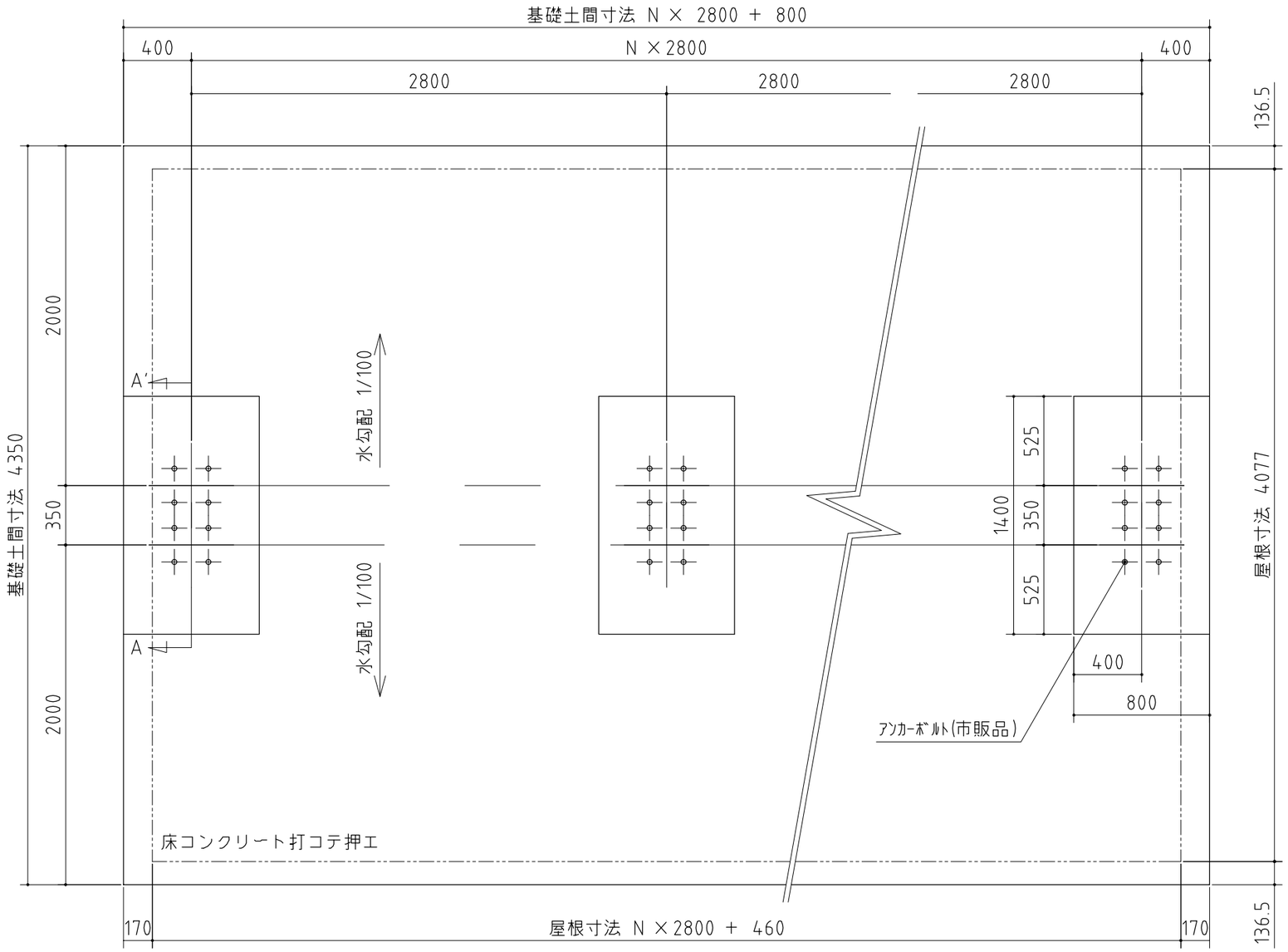

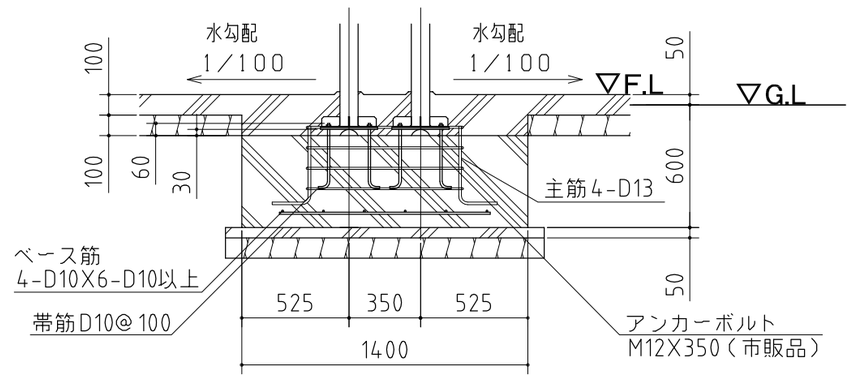

A-A' 断面

基 礎 図	〈縮尺〉S=1/30 ～一般型～
機種名	BP-28VPL

○間口寸法は柱芯寸法です。
○寒冷地等は、地域の実情に合わせた基礎にしてください。